CUBA MINI LED

Podstawowe dane techniczne / basic technical data:
Zasilaie / power supply: 230V 50/60Hz
Zasilacz /driver: wbudowany / built-in
Źródło / light source: 2x PowerLED
Moc / power: 2x 1.5W

Dotyczy opraw / applies to frames:
1.0290

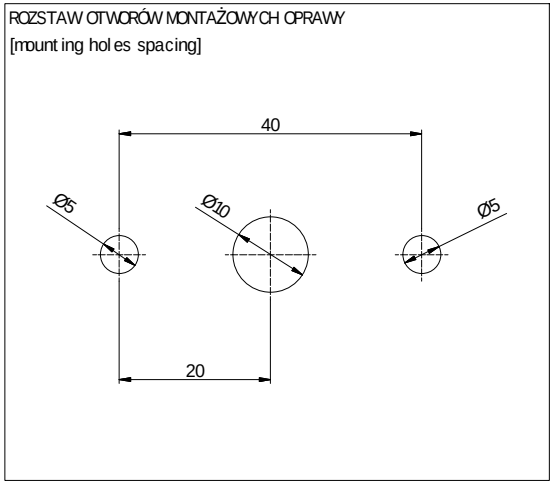

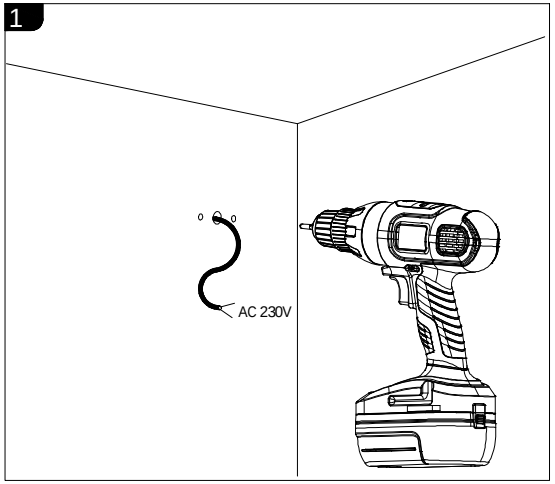

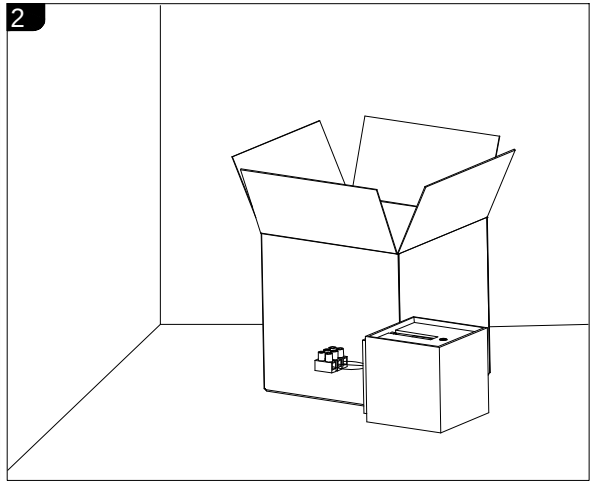

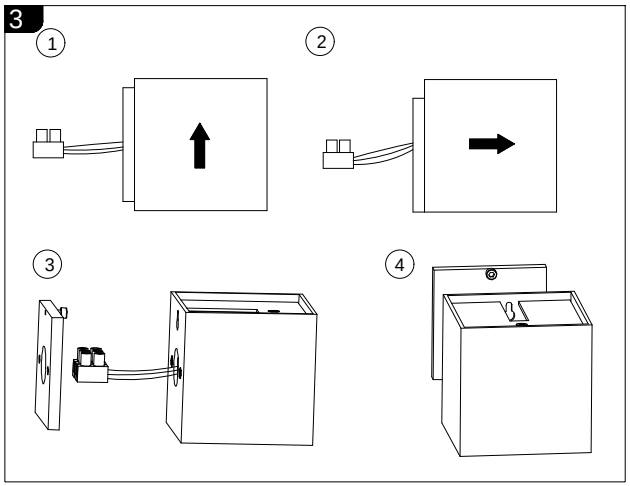

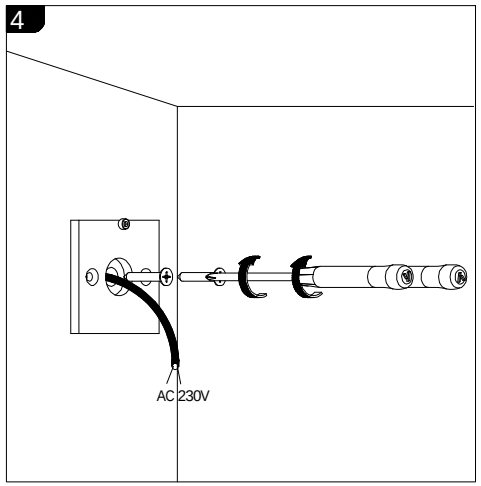

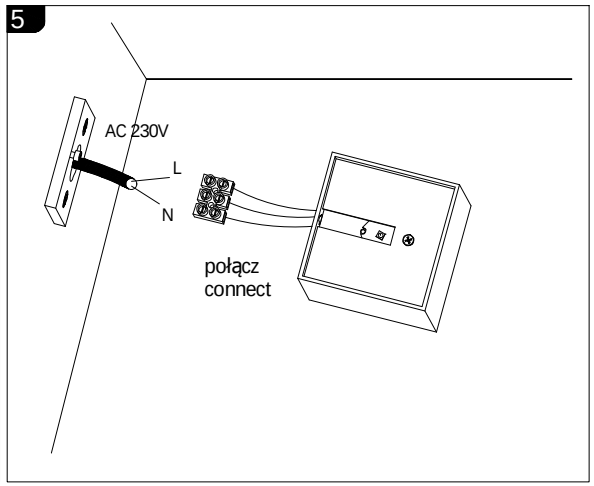

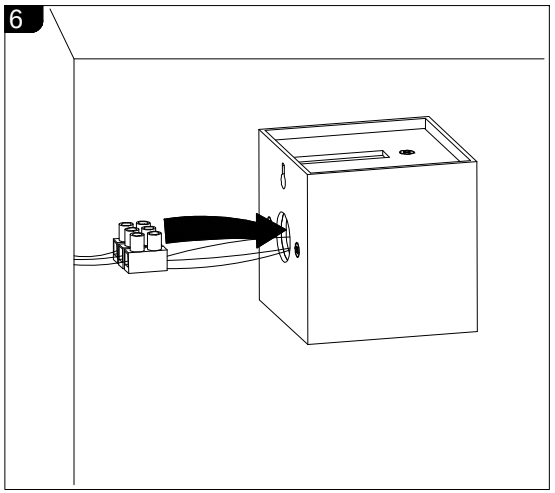

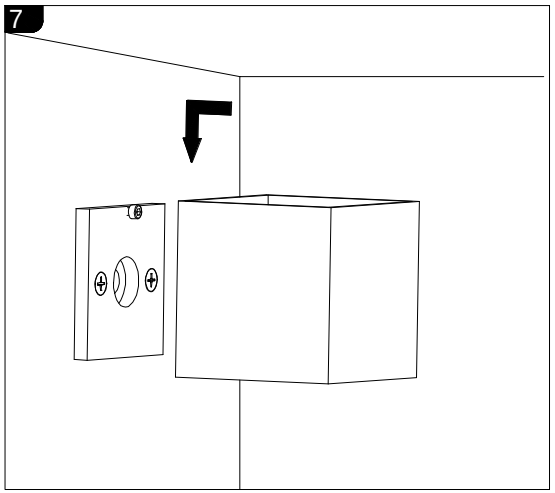

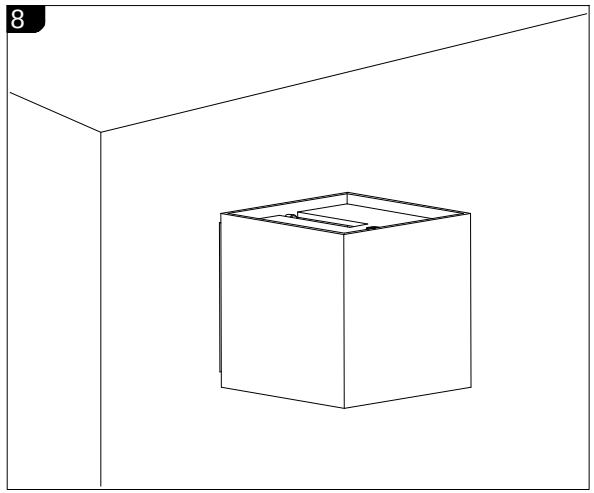

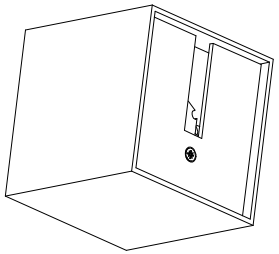

LABRA Sp. z o.o.
biuro@labra.pl / export@labra.pl
+48 500 175 552 / www.labra.pl